WIREMOLD®

EV Charger Cable Management Pedestal Installation Kit

Gestion des câbles du chargeur de véhicule électrique Trousse d'installation du caisson

Manejo de cables del cargador para VE Kit de instalación del pedestal

No: 1029501 RA 0923

Installation Instructions • Notice d'Installation• Instrucciones de Instalación

Catalog Number(s) • Numéro(s) de catalogue • Número(s) de catálogo: XEVPEDCMKIT

Country of Origin • Pays d'origine • País de origen: Made in China • Fabriqué aux Chine • Hecho en China

IMPORTANT:
Please read all instructions before beginning installation

Legrand electrical systems conform to and should be properly grounded in compliance with requirements of the current National Electrical Code or codes administered by local authorities.

All electrical products may present a possible shock or fire hazard if improperly installed or used. Legrand electrical products may bear the mark of a Nationally Recognized Testing Laboratory and should be installed in conformance with current local and/or the National Electrical Code.

IMPORTANT :
Veuillez lire l'ensemble des instructions avant de commencer l'installation.

Les systèmes électriques Legrand sont conformes au Code National de l'électricité (National Electrical Code) ou aux codes locaux en vigueur et doivent être mis à la terre conformément à ces codes.

Tous les produits électriques peuvent présenter un risque d'électrocution ou d'incendie s'ils ne sont pas installés ou utilisés correctement. Les produits électriques Legrand peuvent porter la marque d'un laboratoire reconnu et doivent être installés conformément au Code national de l'électricité et/ou aux codes locaux en vigueur.

IMPORTANTE:
Lea todas las instrucciones antes de comenzar la instalación.

Los sistemas eléctricos Legrand cumplen con los requisitos del Código Eléctrico Nacional (National Electrical Code, NEC) actual o con los códigos impuestos por las autoridades locales y deben conectarse a tierra consecuentemente.

Todos los productos eléctricos pueden presentar un riesgo de descarga o incendio si se los instala o utiliza incorrectamente. Los productos eléctricos Legrand pueden llevar la marca de un laboratorio de pruebas reconocido a nivel nacional y se deben instalar conforme al código local en vigencia o al Código Eléctrico Nacional.

PACKAGE CONTENTS
CONTENU DE L'EMBALLAGE
CONTENIDO DEL PAQUETE

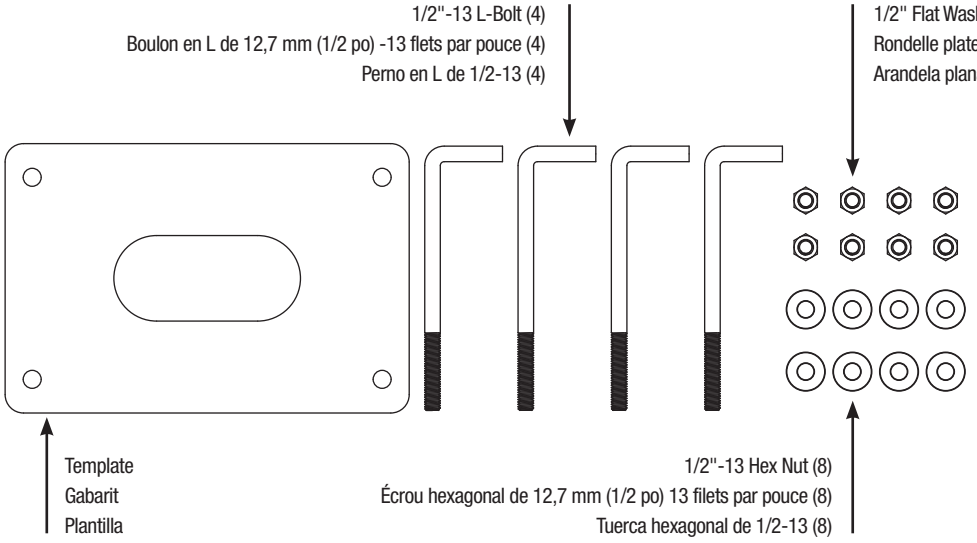

ADDITIONAL MATERIALS RECOMMENDED TO COMPLETE WIRING
MATÉRIAUX SUPPLÉMENTAIRES RECOMMANDÉS POUR ACHEVER LE CÂBLAGE
MATERIALES ADICIONALES RECOMENDADOS PARA COMPLETAR EL CABLEADO

1 in. LFNC-B is provided with the Cable Management Pedestal (Catalog No. XEVPEDCM1) to connect the EV Charger (Catalog No. LNA-EVC1-48-SV1) to a 3-gang, deep, weatherproof junction box (not provided).

The following items are recommended to be purchased prior to pouring the concrete to ensure the conduit stubs are properly spaced for connection to the weatherproof box.

NOTE: Required wiring materials may vary according to local codes.

- (1) 3-gang, 1 in. trade size, Deep, Weatherproof Junction Box (TayMac # TB7100S)
- (1) 3-gang blank Weatherproof cover (Pass & Seymour # WPB3)
- (2) Straight fittings, 1 in. trade size for Conduit Stub
- (2) 1 in. trade size plugs (TayMac # CP4100S)

1 po (25,4 mm) LFNC-B est fourni avec le caisson de gestion des câbles (n° de catalogue XEVPEDCM1) pour brancher le chargeur du véhicule électrique (n° de catalogue LNA-EVC1-48-SV1) à une boîte de jonction à 3 voies, profonde et à l'épreuve des intempéries (non fournie).

Il est recommandé d'acheter les articles suivants avant de couler le béton pour s'assurer que les embouts de conduit sont bien espacés pour la connexion au boîtier à l'épreuve des intempéries.

NOTE : Le matériel de câblage requis peut varier selon les codes locaux.

- (1) 3 voies, 1 po (25,4 mm) Taille commercial, profondeur, Boîte de jonction à l'épreuve des intempéries (n° TayMac TB7100S)
- (1) Couvercle à l'épreuve des intempéries vierge, 3 voies (Pass & Seymour # WPB3)
- (2) Raccords droits, 1 po (25,4 mm) Taille commerciale pour Embout de conduit
- (2) 1 po (25,4 mm) Bouchons de taille commerciale (TayMac n° CP4100S)

25.4 mm (1 pulg.) El LFNC-B se suministra con el pedestal de manejo de cables (Ref. en el catálogo XEVPEDCM1) para conectar el cargador de VE (Ref. en el catálogo LNA-EVC1-48-SV1) a una caja de empalmes de 3 bandas, profunda y a prueba de intemperie (no suministrada).

Se recomienda adquirir los siguientes elementos antes de verter el hormigón para asegurarse de que los conductos curvados estén correctamente espaciados para conectar la caja a prueba de intemperie.

NOTA: Los materiales necesarios para el cableado pueden variar según los códigos locales.

- (1) 3-bandas, tamaño comercial de 25.4 mm, profundas, Caja de empalmes a prueba de intemperie (TayMac # TB7100S)"
- (1) Tapa a prueba de intemperie de 3 bandas (Pass & Seymour # WPB3)
- (2) Racores rectos, tamaño comercial de 25.4 mm para conducto curvado
- (2) Tapones, tamaño comercial de 25.4 mm (TayMac # CP4100S)

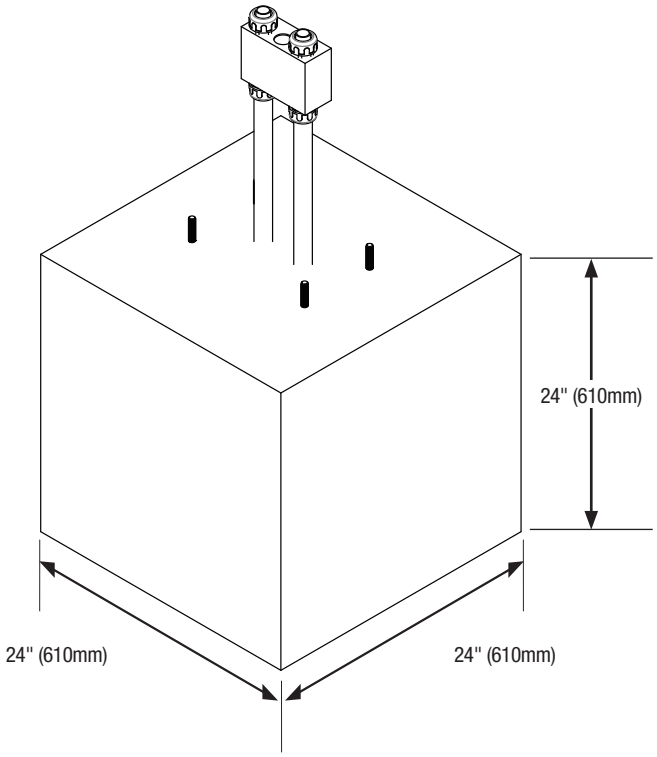

PREPARE INSTALLATION SITE
PRÉPARER LE SITE D'INSTALLATION
PREPARACIÓN DEL LUGAR DE INSTALACIÓN

1

WARNING: It is the responsibility of the installer and/or owner of the cable management pedestal to ensure and confirm that the installation and anchoring of the product are in full compliance with all Building Code Requirements required of the location of install. Refer to local codes to confirm compliant installation location.

NOTE: The concrete pad requirements listed shall only be used as recommendations. The pad location, size, and type of concrete shall comply with local building codes.

Recommended minimum pad dimensions: 24 in. square by 24 in. deep.

Conduit stub up must:

- Use (2) 1 in. trade size conduit spaced properly for connection to the weatherproof junction box (not provided)
- Extend between 15 - 16 in. above the concrete pad

Ensure a minimum of 10 in. of wire extends from conduit to make connections in 3-gang junction box.

AVERTISSEMENT : C'est la responsabilité de l'installateur ou du propriétaire du caisson de gestion des câbles pour vous assurer et confirmer que l'installation et l'ancrage du produit est en respect de tous les exigences du code bâtiment requises pour l'emplacement de l'installation. Consultez les codes locaux pour confirmer la conformité de l'emplacement de l'installation.

NOTE : Les exigences en matière de dalles de béton énumérée ne doit être utilisées que comme recommandations. L'emplacement de la dalle, la taille et le type de béton doivent être conformes avec les codes de bâtiment locaux.

Dimensions dalle minimal recommandé recommandé : 24 po (609,6 mm) carré de 24 po (609,6 mm) profond.

L'embout de conduit doit :

- Utilisation (2) 1 po (25,4 mm) conduit de taille commerciale bien espacé pour le raccordement à la boîte de jonction à l'épreuve des intempéries (non fournie)
- Prolongation d'un minimum de 15 à 16 po (381 à 406,4 mm) au-dessus du caisson de bétons

Assurez-vous qu'il y a un minimum de 10 po (254 mm) de fil s'étend du conduit pour faire des connexions dans une boîte de jonction à 3 voies.

ADVERTENCIA: Es responsabilidad del instalador o del propietario del pedestal de manejo de cables, asegurar y confirmar que la instalación y el anclaje del producto cumplen plenamente todos los requisitos del Código de construcción exigidos en el lugar de la instalación. Consulte los códigos locales para confirmar la ubicación adecuada de la instalación."

NOTA: Los requisitos de la plataforma de hormigón enumerados sólo se utilizan como recomendaciones. La ubicación, el tamaño y el tipo de hormigón de la plataforma deben cumplir los códigos de construcción locales.

Dimensiones mínimas recomendadas de la plataforma: 15.483 mm2 por 609 mm de profundidad.

El conducto curvado hacia arriba debe:

- Utilizar (2) conductos comerciales de 25.4 mm, espaciados adecuadamente para conectar a la caja de empalmes a prueba de intemperie (no suministrada).
- Sobresalir entre 381 mm y 406 mm por encima de la plataforma de hormigón

Asegúrese de que sobresalga un mínimo de 254 mm de cable desde el conducto para hacer las conexiones en la caja de empalmes de 3 bandas.

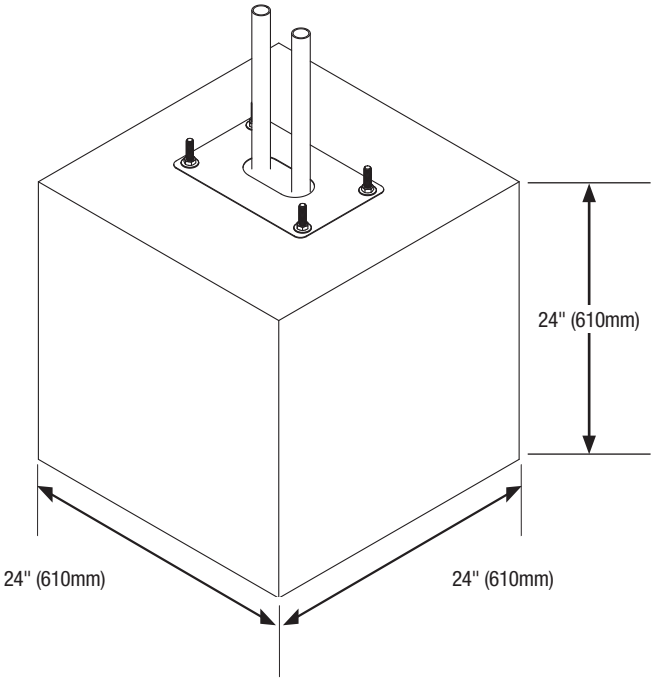

2

Secure L-bolts to template.

Fixer solidement les boulons en L au gabarit.

Fije los pernos en L a la plantilla.

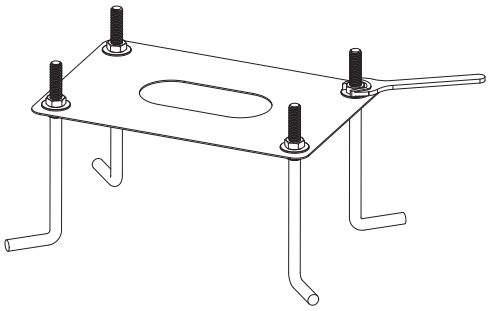

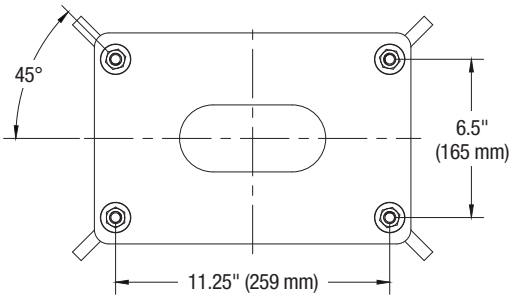

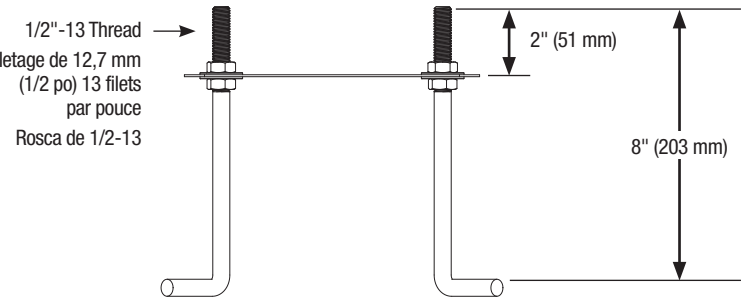

3

Sink and level template in concrete up to nuts on bottom side of template. Conduit needs to extend out of concrete 15-16" (381 - 406mm).

Plonger et niveler le gabarit dans le béton jusqu'aux écrous sur le dessous du gabarit. Le conduit doit sortir du béton de 15 à 16 po (381 à 406,4 mm).

Hunda y nivele la plantilla en hormigón hasta las tuercas de la parte inferior de la plantilla. El conducto debe sobresalir del hormigón entre 381 y 406 mm (15 y 16") .

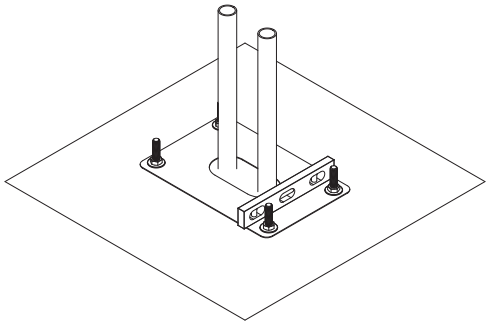

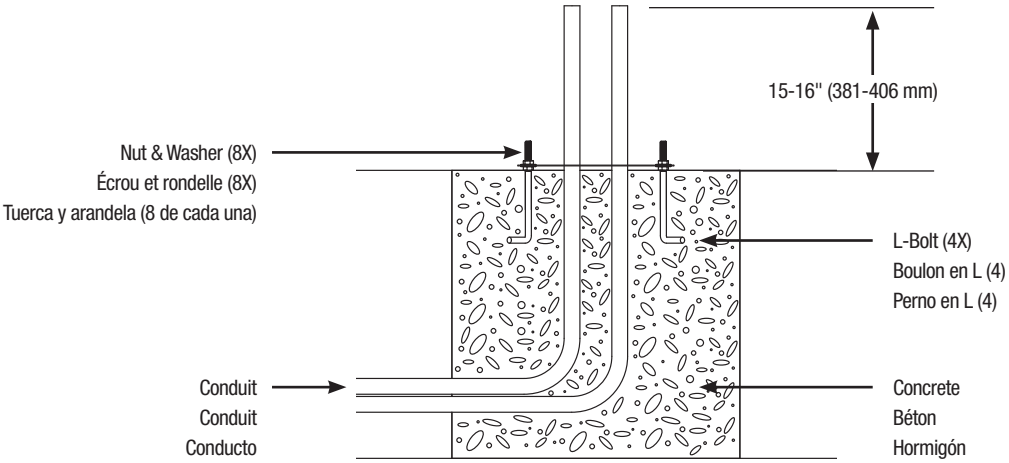

No: 1029501 0923

legrand®

860.233.6251
1.877.BY.LEGRAND
www.legrand.us
www.legrand.ca

© Copyright 2023 Legrand All Rights Reserved.
© Copyright 2023 Tous droits réservés Legrand.
© Copyright 2023 Legrand Todos los derechos reservados.